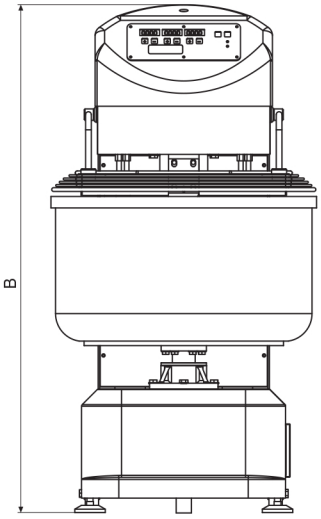

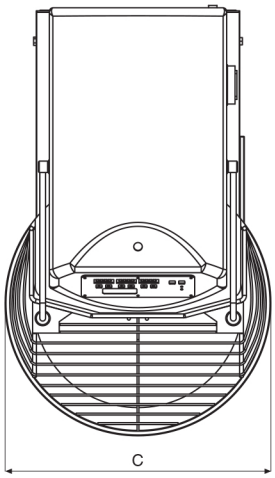

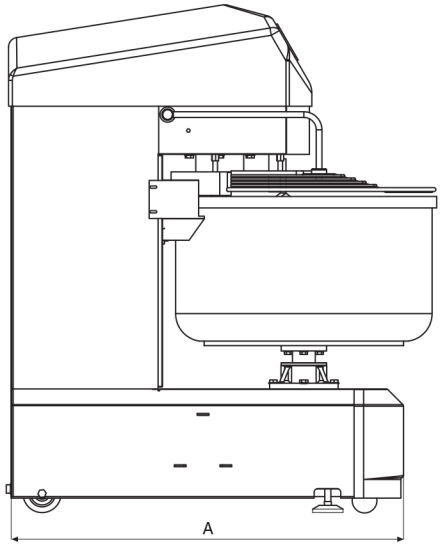

Model - Modèle - Modelo		60	80	120	160	200
Maximum dough capacity Capacité maximum de pâte Capacidad máxima de masa	kg	60	80	120	160	200
Maximum flour capacity Capacité maximum de farine Capacidad máxima de harina	kg	36	48	75	100	125
Bowl volume Volume cuve Volumen artesa	l	115	130	188	275	305
Bowl diameter Diamètre cuve Diámetro artesa	mm	670	670	750	850	910
Power of spiral tool motor (1st speed) Puissance moteur outil (1ère vitesse) Potencia motor espiral (1ª velocidad)	kW	2	2.06	2.06	5.9	5.9
Power of spiral tool motor (2nd speed) Puissance moteur outil (2ème vitesse) Potencia motor espiral (2ª velocidad)	kW	3.7	4.8	4.8	10	10
Power of bowl motor Puissance moteur cuve Potencia motor artesa	kW	0.55	0.55	0.55	0.75	0.75
Length - A Longueur - A Largo - A	mm	1150	1150	1265	1430	1500
Width - C Largeur - C Ancho - C	mm	700	700	785	883	944
Height - B Hauteur - B Altura - B	mm	1280	1280	1460	1520	1520
Weight Poids Peso	kg	325	330	488	675	710

The technical data, colours and photos of the mixers in our catalogues are not binding. VMI reserves the right to change them should this be deemed necessary in order to improve the product, without advance notification. ATTENTION: Our mixers are only suitable for kneading mixtures with a humidity greater than 55% (European Flour - 12% protein - W250 (Chopin Diagram)).
Les données techniques, les couleurs et les photos des pétrins de nos brochures ne sont pas contractuelles. La société VMI se réserve le droit de les faire évoluer, sans notification. ATTENTION : nos pétrins ne conviennent que pour pétrir des pâtes avec une humidité supérieure à 55% (farine européenne - 12% de protéines - W250 (Diagramme Chopin)).
Los datos técnicos, los colores y las fotos de las amasadoras en nuestros catálogos no son vinculantes. VMI se reserva el derecho a modificarlos en cualquier momento y sin necesidad de previo aviso, para mejorar el producto. ATENCIÓN: Estas amasadoras son aptas para masas con porcentaje de hidratación superior al 55%(Harina Europea - 12% proteínas - W250 (Diagrama Chopin)).

www.vmi.fr
Z.I. NORD - 85607 MONTAIGU CEDEX - FRANCE - Tel. +33 (0)2 51 45 35 35 - Fax +33 (0)2 51 40 85 98
Email: contact@vmi.fr